4AQUA®
Badrumsmöbler

Monteringsanvisning
Måttanvisning
Installationsmått

SPEGEL GALAXY

60 80

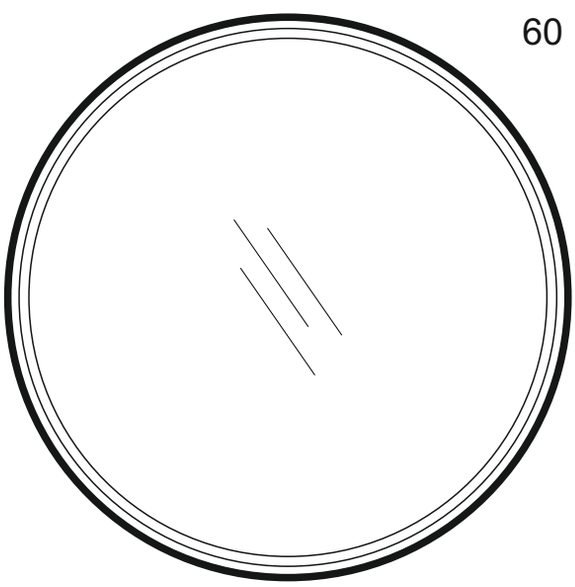

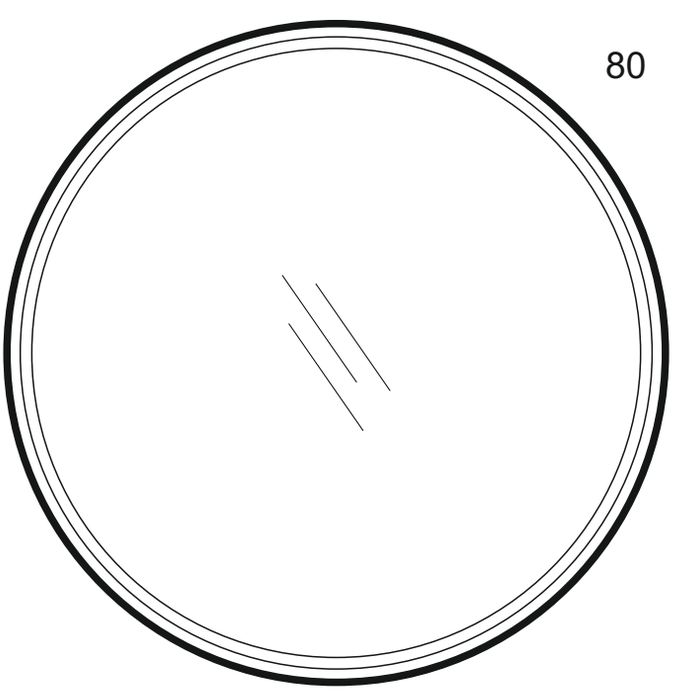

Måttanvisning

∅ 60 cm, djup 3,1 cm

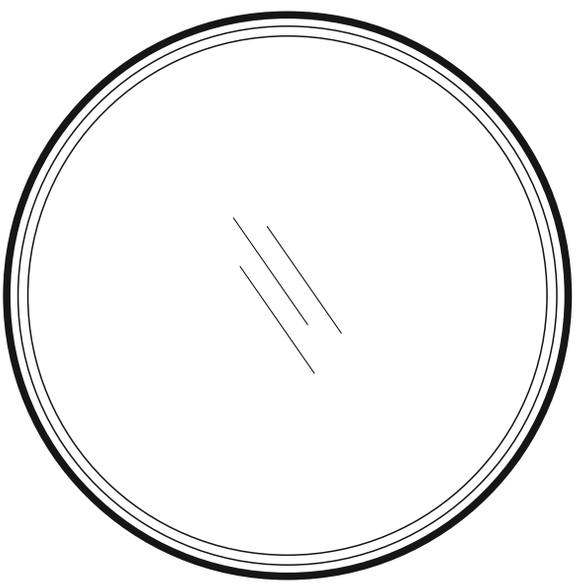

∅ 80 cm, djup 3,1 cm

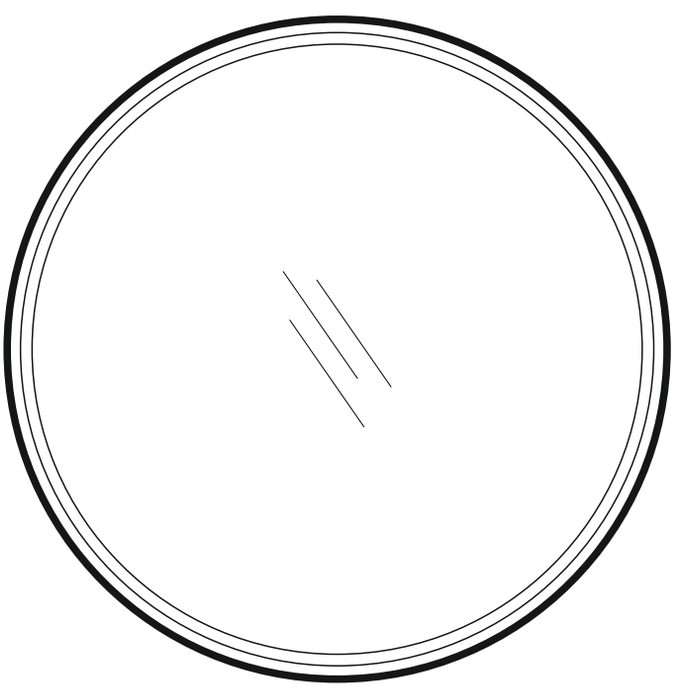

2x

2x

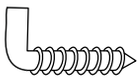

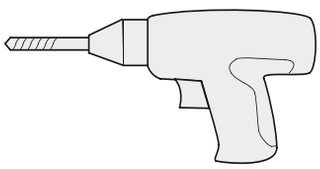

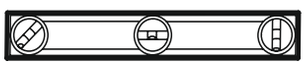

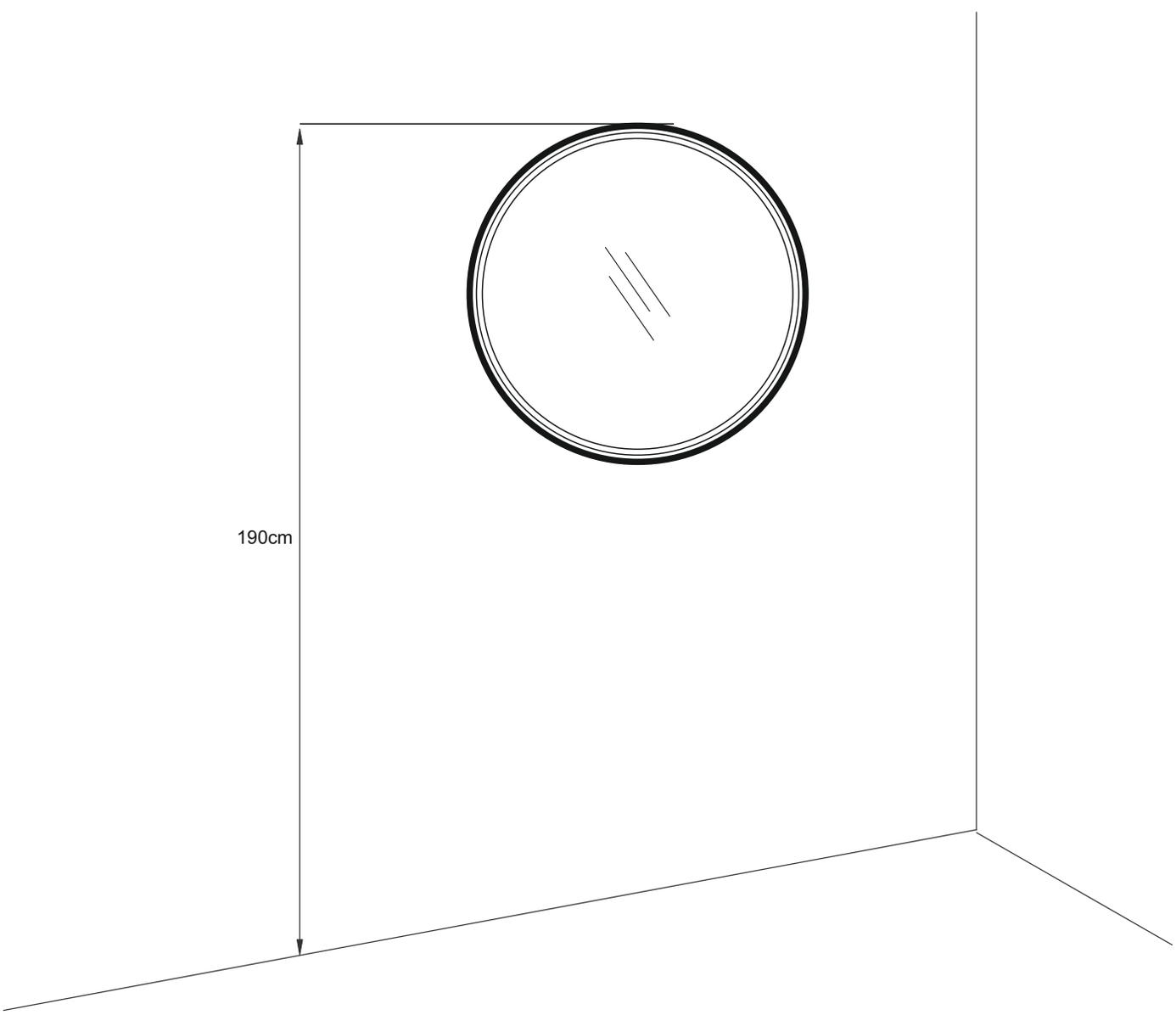

1

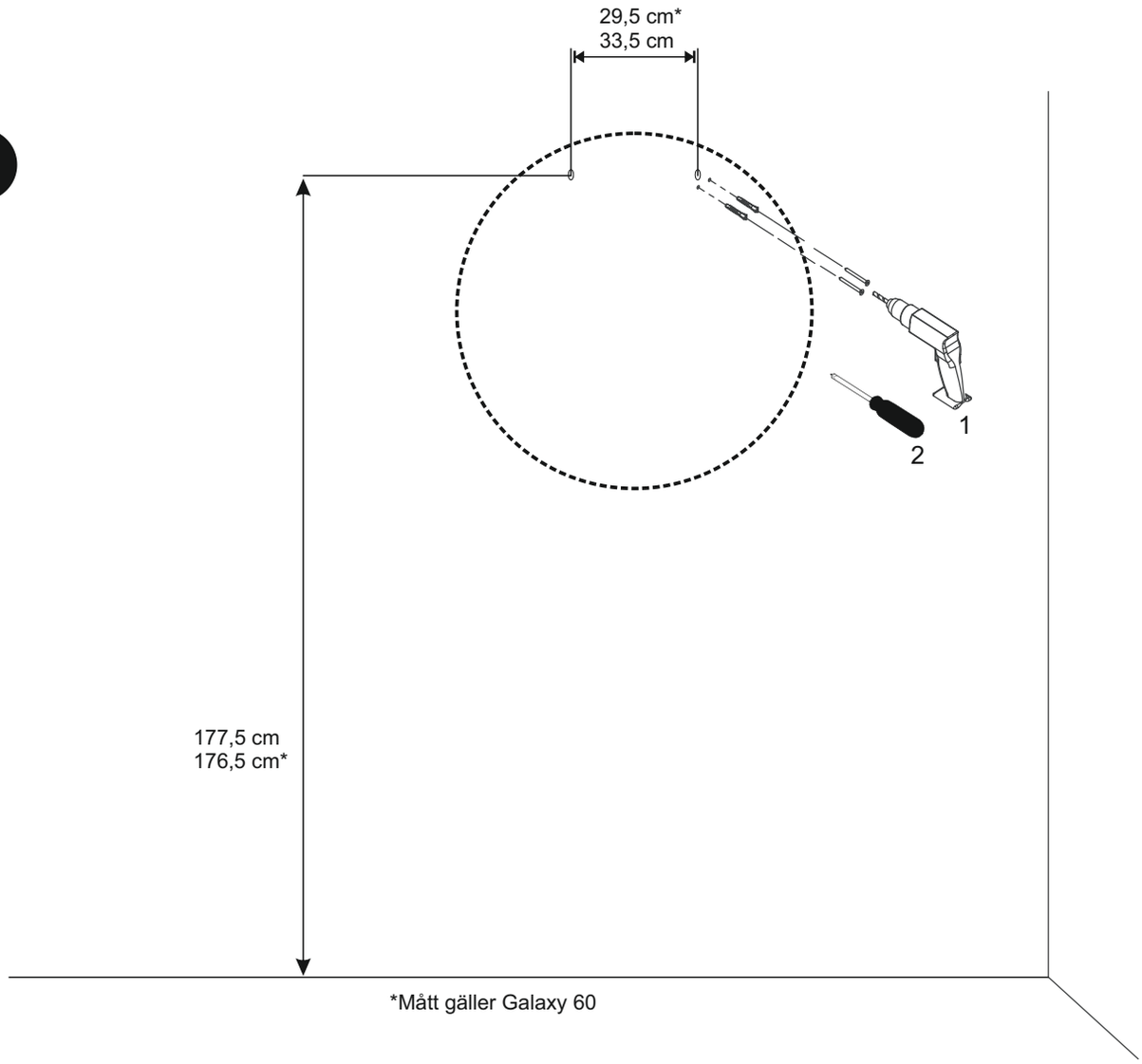

*Mått gäller Galaxy 60

2

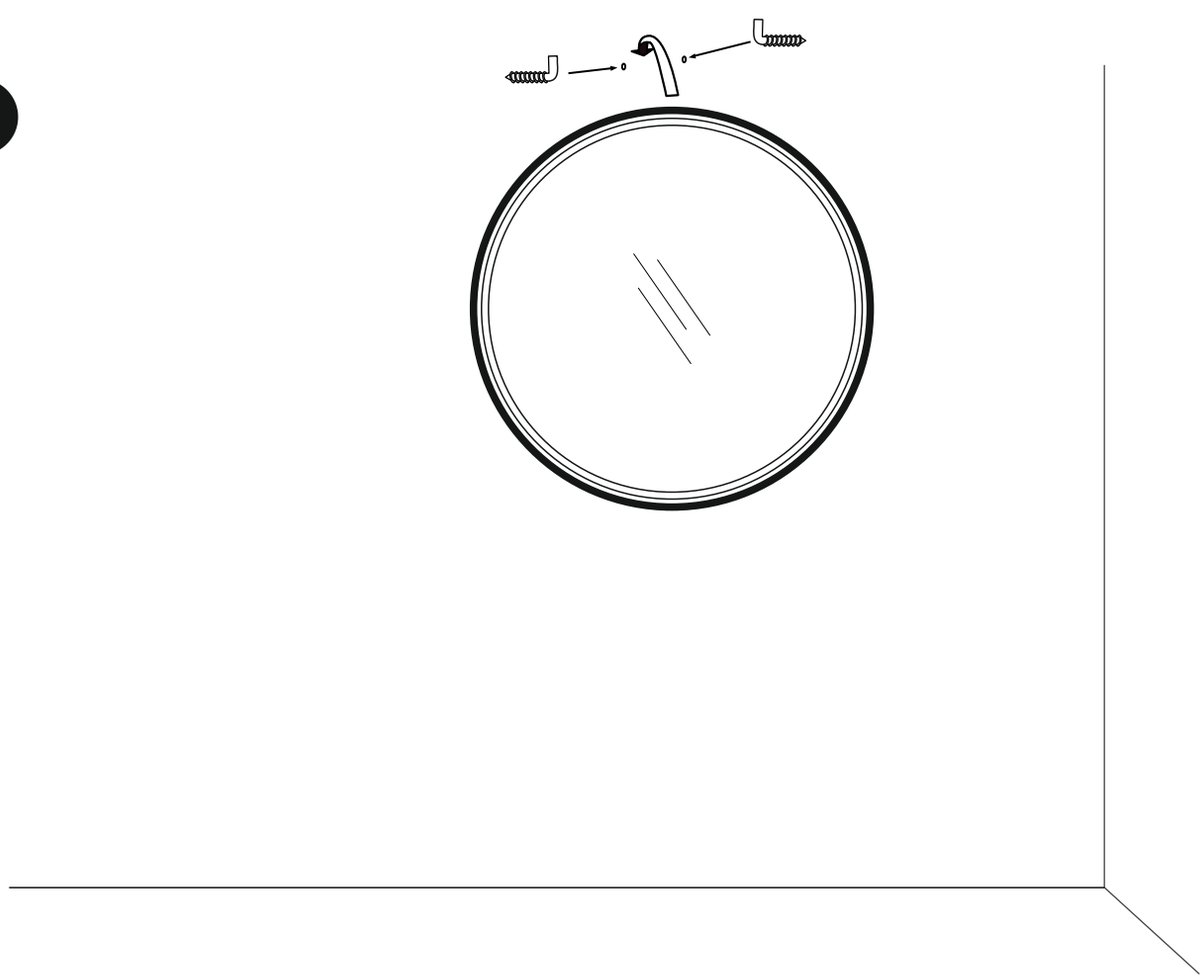

Installationsmått Galaxy 60, 80
Kortling / El

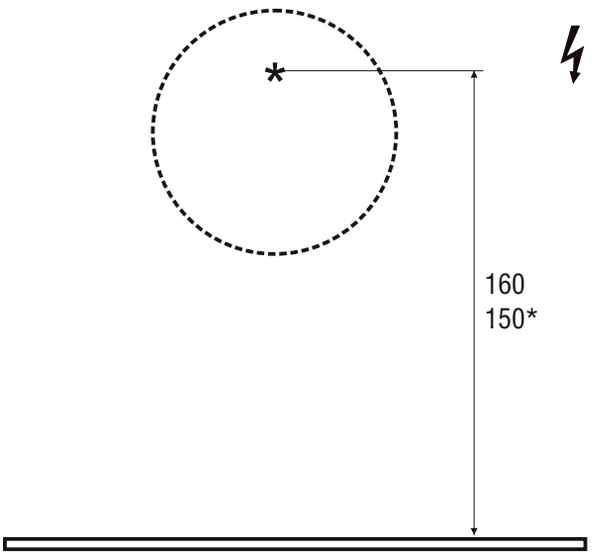

*Mått gäller Galaxy 60

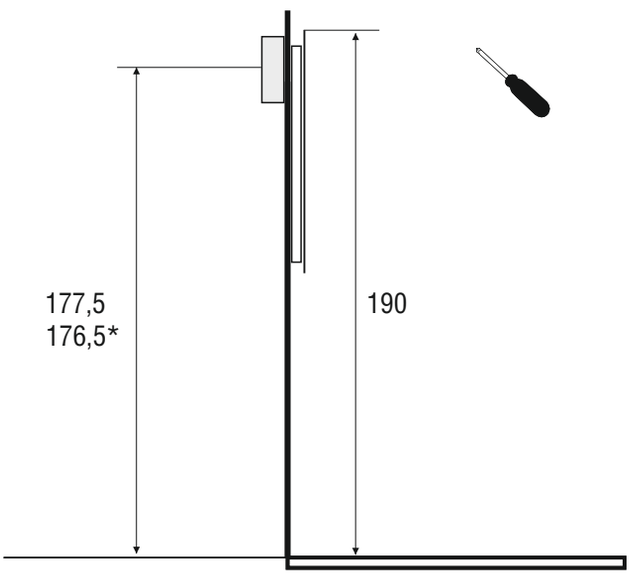

*Mått gäller Galaxy 60

STOP!

OBS!
230 V
Endast behörig elektriker

* = El från vägg

= Kortling

Mått anges i cm.